第１９回ぴ～ぷる旗争奪軟式野球大会

唐津市軟式野球連盟
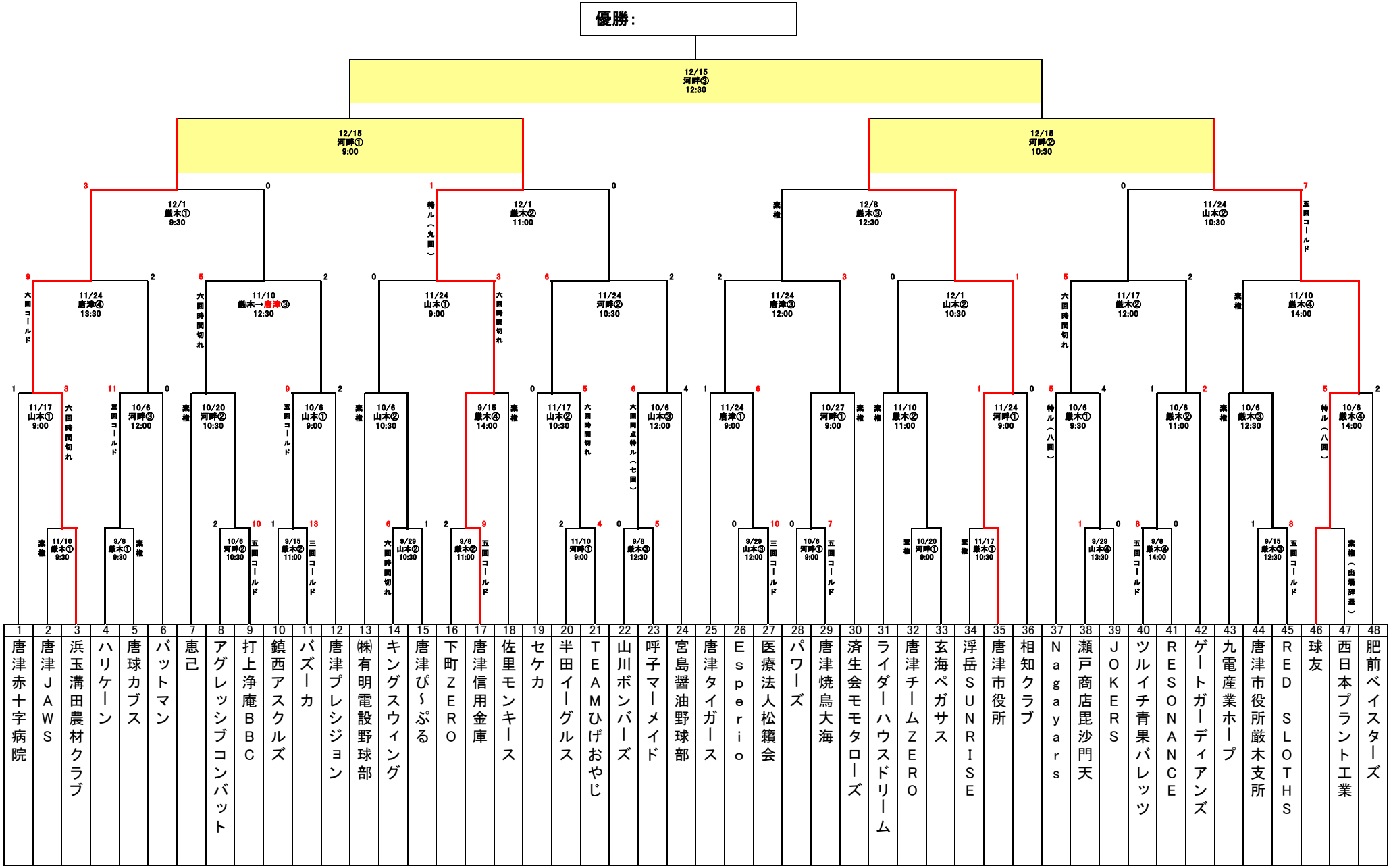
◇ 開催期間：令和6年9月8日（日）～