第４７回唐津市軟式野球連盟会長旗争奪軟式野球大会
（兼、第６４回佐賀県アマチュア王座決定戦唐津支部予選）

唐津市軟式野球連盟

◇　開催期間：令和８年４月５日（日）～
◇　県大会参加申込期限：令和８年８月１４日（金）
◇　県大会：令和８年９月１９日（土）、２０日（日）、２１日（月）

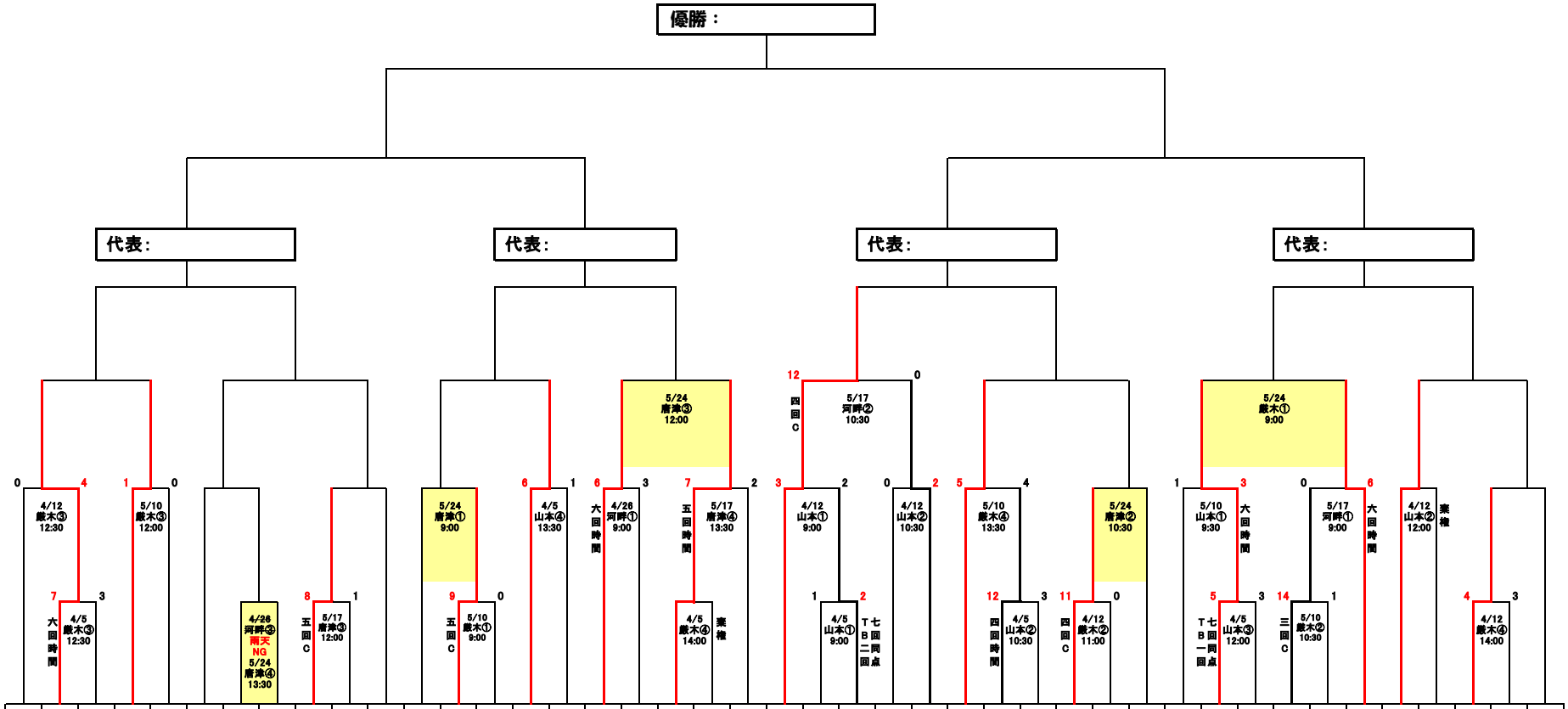

| | | |